"Przebudowa i rozbudowa Oczyszczalni Ścieków w Legnicy w części ściekowej"

ISTNIEJĄCY BUDYNEK POMPOWNI I STOPNIA (OSADÓW SUROWYCH)
KONSTRUKCJA FUNDAMENTU F1
SKALA 1:25

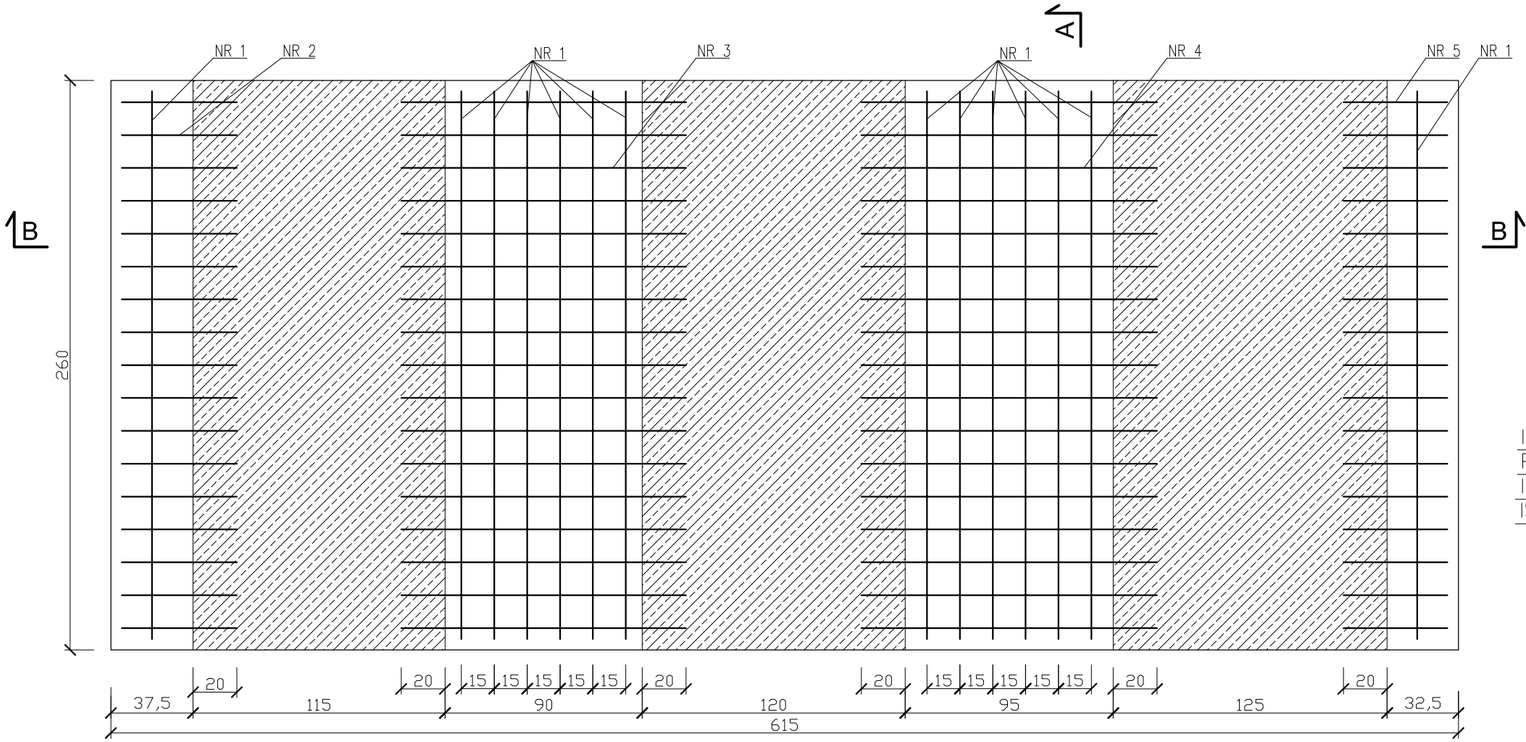

PRZEKRÓJ A-A

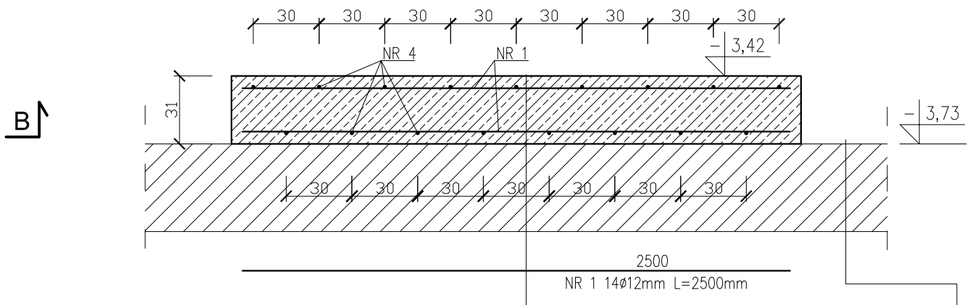

ZESTAWIENIE STALI

NR PRĘTA	Ø	L [m]	LICZBA [szt]	DŁUGOŚĆ RAZEM [m]
				A-IIIN
				Ø12
1	12	2,500	28	70,00
2	12	0,525	17	8,93
3	12	1,300	17	22,1
4	12	1,350	17	22,95
5	12	0,475	17	8,075
RAZEM DŁUG. [m]				132,05
MASA 1mb [kg/m]				0,888
RAZEM MASA [kg]				117,26
OGÓŁEM MASA STALI [kg]				117,26

PRZEKRÓJ B-B

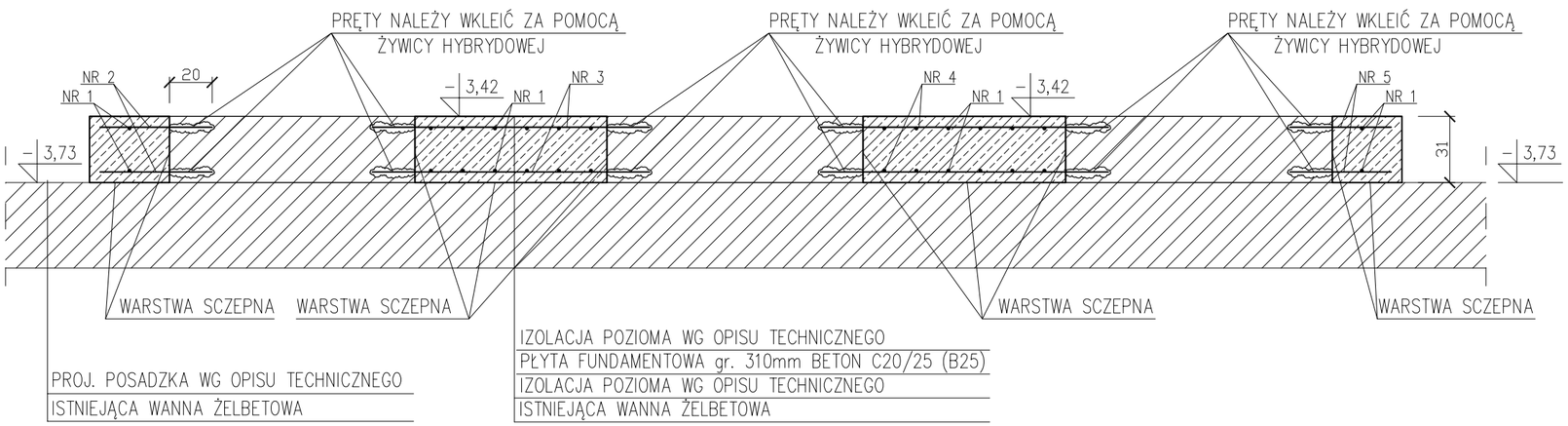

BETON C20/25 (B25)
STAL A - IIIN (RB500W)

ESKO-CONSULTING Sp. z o.o.
ul. Ślężna 112/38, 53-111 Wrocław
BIURO: ul. Sikorskiego 19, 65-454 Zielona Góra
tel. (68) 451-85-86, fax (68) 451-85-85
e-mail: sekretariat@esko.org.pl

ESKO CONSULTING

Branża:	ARCHITEKTONICZNA I KONSTRUKCYJNA		
Nazwa zamówienia:	Przebudowa i rozbudowa Oczyszczalni Ścieków w Legnicy w części ściekowej		Skala: 1:25
Tytuł rysunku:	ISTNIEJĄCY BUDYNEK POMPOWNI I STOPNIA (OSADÓW SUROWYCH) Konstrukcja fundamentu F1		Nr rys.: 28/PW
Projektował:	mgr inż.Władysław Hołysz	Upr. bud. 49/92/ZG do projektowania bez ograniczeń w spec. konstr.-budowlanej	podpis:
Opracował:	mgr inż. Barbara Żok		podpis:
Sprawdził:	mgr inż. Marcin Sobczyk	Upr. bud. LBS/0081/P00K/08 do projektowania bez ograniczeń w spec. konstr.-budowlanej	podpis: